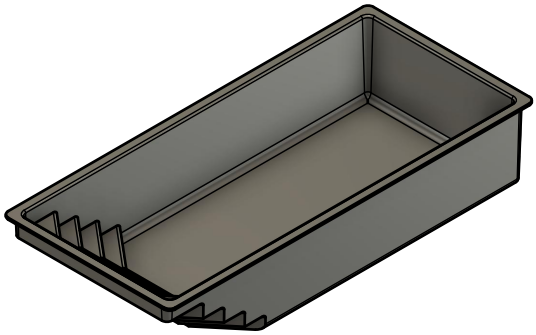

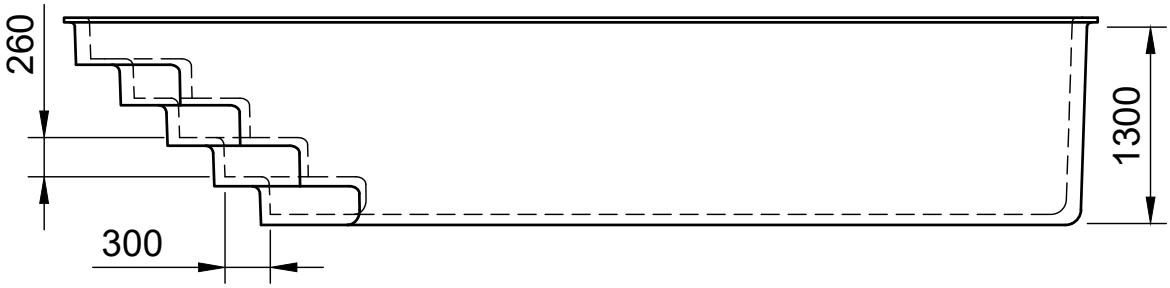

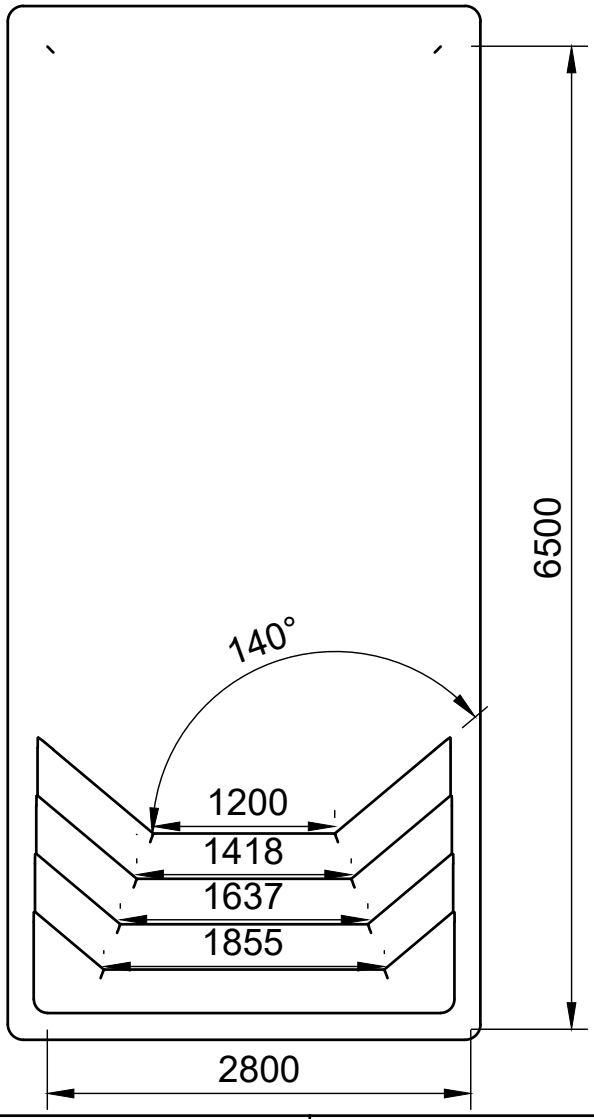

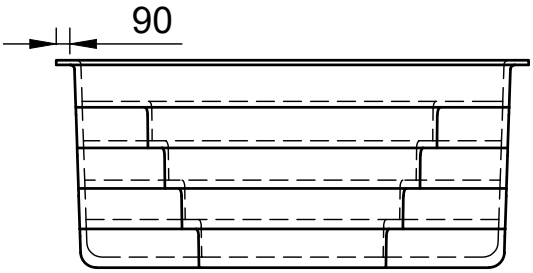

Titel:	Bemerkungen:	Zeichner:
Wasserbecken 650x280x130 Treppe vierstufig, gewinkelt		Florian Mandl
		Datum: 09.01.2022